NAFIS FLOW

All Your Pump Requirements Supplier

پمپ سانتریفیوژ تک پروانه استاندارد تمام استیل

NZS

شرکت لیو نفیس پارس

www.nafisflow.com

NAFIS FLOW

کاربرد

۱. آبرسانی شهری و سیستم های تقویت فشار آب در مصارف آبیاری و کشاورزی
۲. بوستر پمپ های آبرسانی و آتشنشانی
۳. انتقال و گردش آب در سیستم های سرمایشی و گرمایشی مرکزی ساختمان ها
۴. تغذیه و افزایش فشار آب در سیستم های تصفیه آب و فیلتراسیون، سیستم کندانس و دیگ بخار، سیستمهای اسمز معکوس، گردش آب خنک کننده تجهیزات

موتور

۱. موتور آسنکرون ۲ پل ، سیم پیچ مسی ، محافظ حرارتی داخلی، خنک کننده فن کاملا بسته
۲. سه فاز ۴۰۰ / ۳۸۰ ولت و ۵۰ هرتز
۳. درجه حفاظت: IP55
۴. کلاس عایق بندی: F
۵. بلبرینگ NSK

پمپ

۱. دمای محیط: ۵۰ درجه سانتیگراد
۲. دمای سیال: ۱۲۰ درجه سانتیگراد
۳. حداکثر هد تا ۷۲ متر
۴. حداکثر آبدهی تا ۱۳۲ متر مکعب در ساعت
۵. جنس بدنه از استیل ضدزنگ (AISI 304)
۶. جنس پروانه از استیل ضدزنگ (AISI 304)
۷. محدوده PH: ۶/۵ تا ۸/۵
۸. شفت فولاد ضد زنگ جوش داده شده

نامگذاری

NZS 32-160/11

- توان نامی ($\frac{۱}{۱۰}$ kW)
- قطر نامی پروانه (mm)
- سایز قطر خروجی (mm)
- پمپ سانتریفیوژ تک پروانه استاندارد تمام استیل

نقشه انفجاری

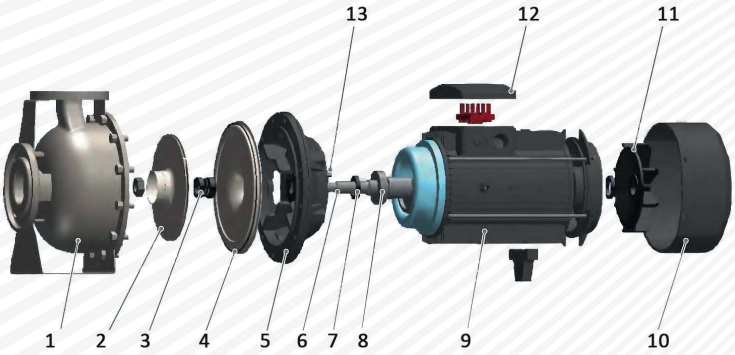

NO	Component	Material
1	Pump Case	SS304
2	Impeller	SS304
3	Mechanical Seal	SiC/Carbon/ SS304
4	O-ring	Rubber
5	Connection	Cast iron
6	Shaft	SS304
7	Reinforced Seal	Rubber
8	Bearing	Ball Bearing
9	Motor Case	Aluminum
10	Fan Cover	Aluminum
11	Fan	Plastic
12	Terminal Box	Aluminum
13	Impeller Key	Iron

جدول عملکردی

مدل	توان		دبی (m^3/h)	0	9	12	18	20	24	36	42	54	72	114	126	132	138
	کیلووات	اسب بخار															
32-160/11	1.1	1.5		22.5	19.9	18.4	14.1	12									
32-160/15	1.5	2		29.5	26.5	24.5	19.2	17									
32-160/22	2.2	3		37	34	32	27	25									
32-200/30	3	4		44	40	37.5	31	28									
32-200/40	4	5.5		55	52	49.5	43.5	40.5	37								
32-200/55	5.5	7.5		70.5	67.5	65	58.5	55	51								
40-125/15	1.5	2		20		19	17.6	17	15.7	10.3	7						
40-125/22	2.2	3		26.5		25.5	24	23.5	22	16.4	13						
40-160/30	3	4		31		29.5	27.5	27	25.5	20	17						
40-160/40	4	5.5		40		38.5	37	36	34.5	29	25.5						
40-200/55	5.5	7.5		47		45.5	44	43	41	35	31						
40-200/75	7.5	10		58		57	55.5	55	53.5	47.5	44						
40-200/110	11	15		72		71	70	70	68.5	63	59						
50-125/22	2.2	3	هد (m)	19					17.5	14.9	13.4	10.7					
50-125/30	3	4		22					20.5	18.4	17	14.4	8				
50-125/40	4	5.5		26.5					26	24	22.5	20.5	14				
50-160/55	5.5	7.5		33					31	28.5	27	24.5	18				
50-160/75	7.5	10		40					38.5	36	35	32.5	26				
50-200/92	9.2	12.5		53						49	47.5	44.5	34				
50-200/110	11	15		59						55	54	51	42				
50-200/150	15	20		72						69	68	65	57				
65-125/40	4	5.5		22.2						19.8	19	17.3	13.5	6.3			
65-125/55	5.5	7.5		27							24	22.2	18.5	10.8	8		
65-125/75	7.5	10		32							29.5	27.8	24	16.1	13.4	12	
65-160/92	9.2	12.5		36.5							34.5	32.8	29	21.1	18.3	16.8	
65-160/110	11	15		40.5							38.5	37.1	33.5	25.8	23	21.5	20
65-160/150	15	20		48							45.5	44	40.5	32.6	29.6	28	26.5
65-200/150	15	20		53.5							51	49	44.5	35.3	31.8	30	
65-200/185	18.5	25		60.5							58.5	56.5	52	43	39.7	38	36.3
65-200/220	22	30		67							65.5	64	60	51	48	46.5	45

NAFIS FLOW

NZS 2900 rpm

نمودار همپوشانی

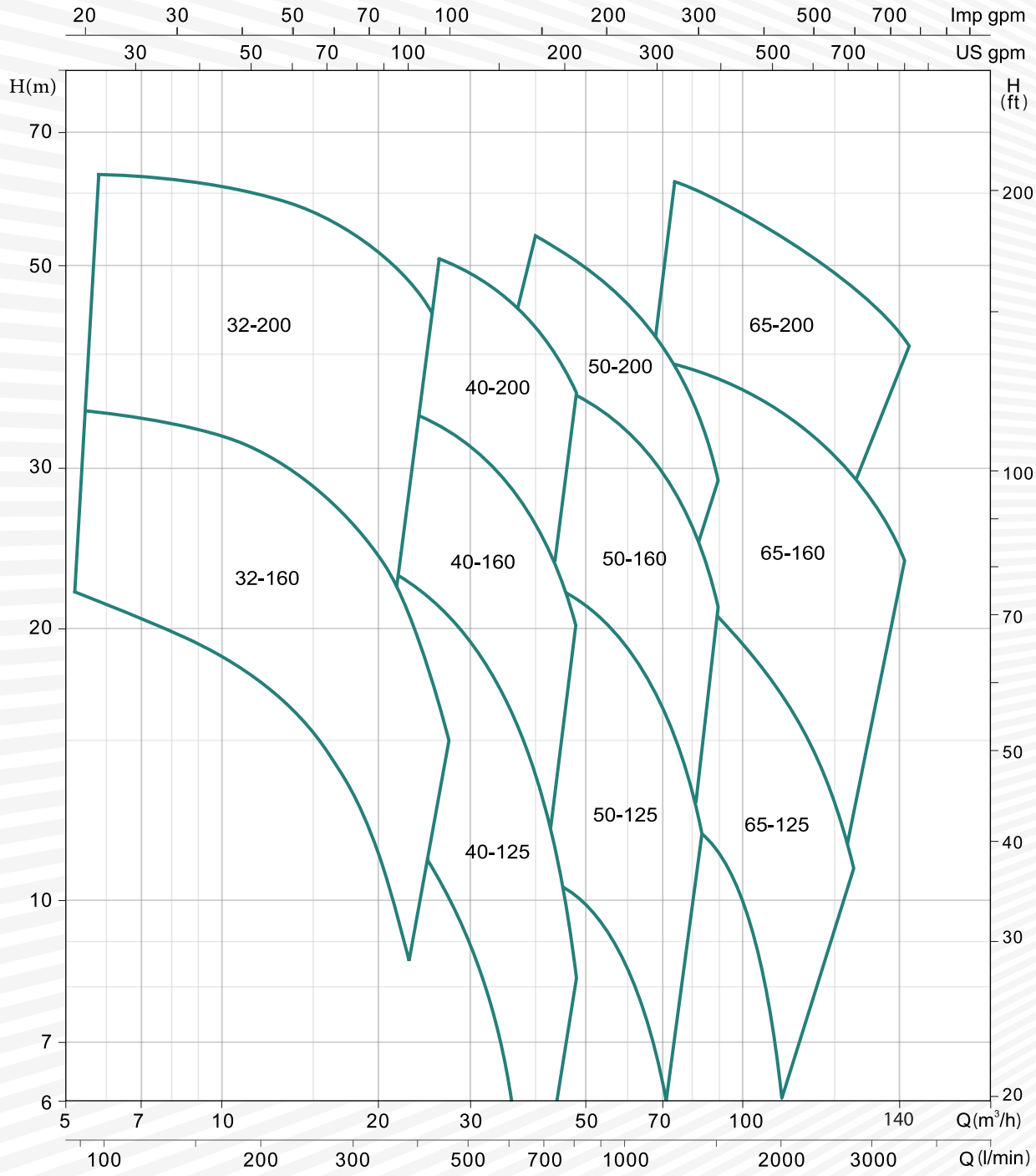

NAFIS FLOW

NZS 32

نمودار عملکرد

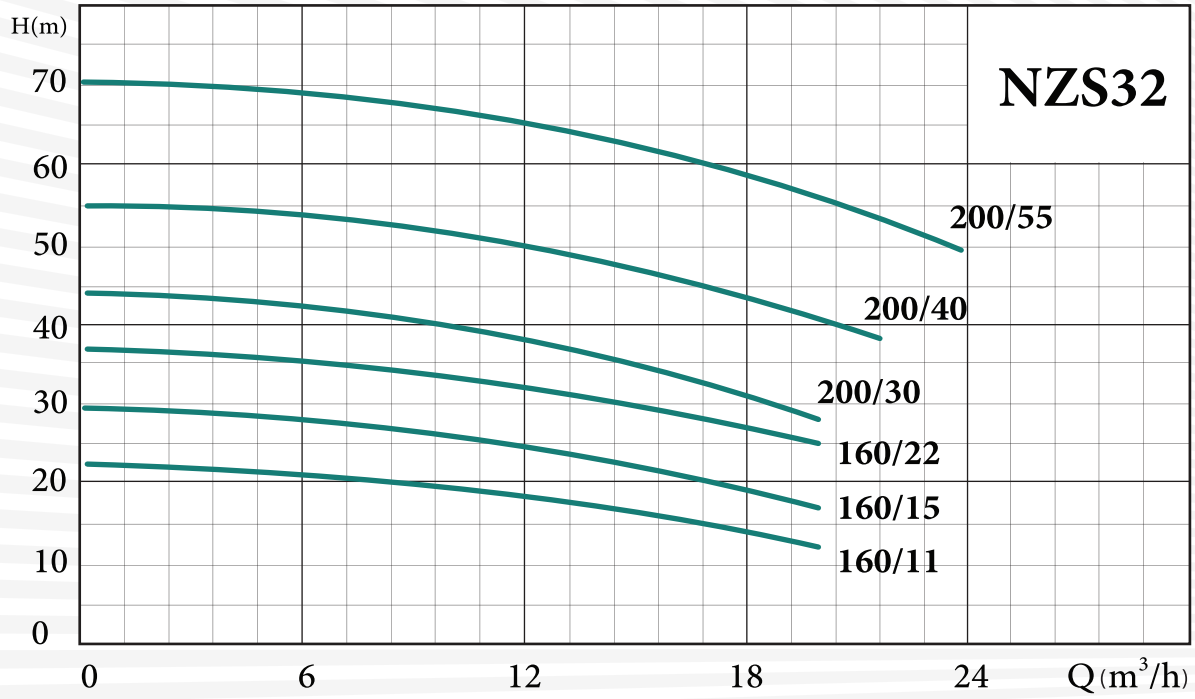

NZS 40

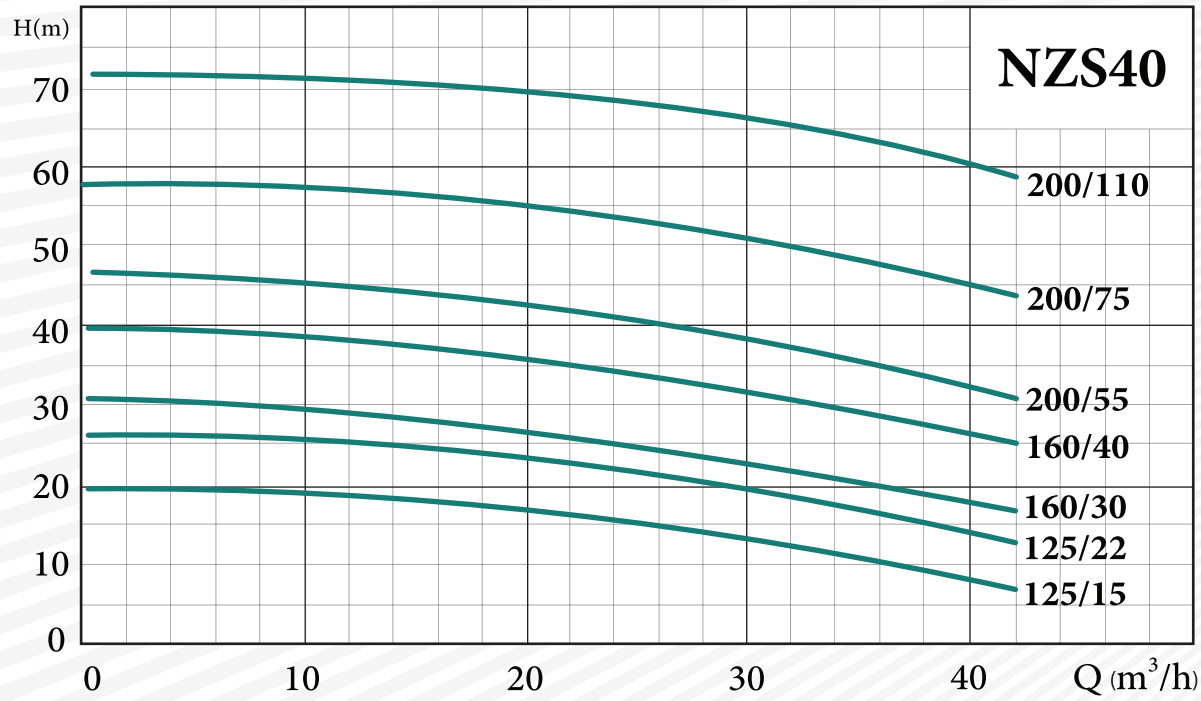

NZS 50

نمودار عملکرد

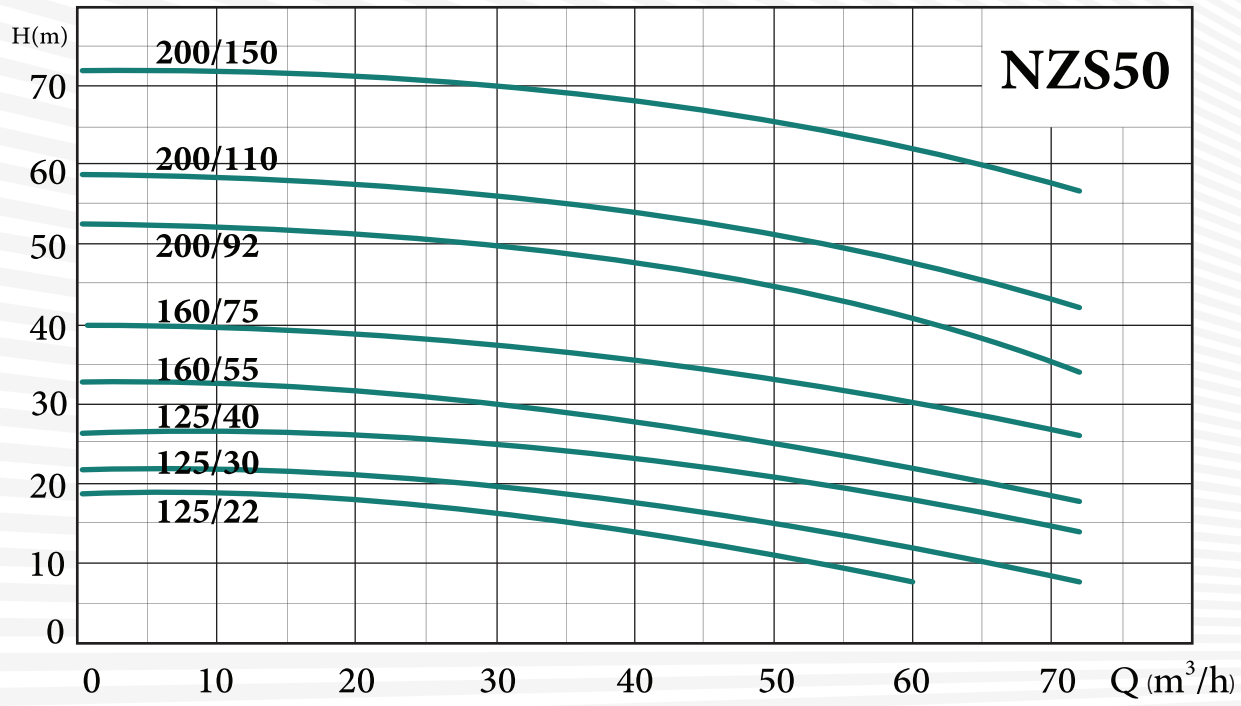

NZS 65

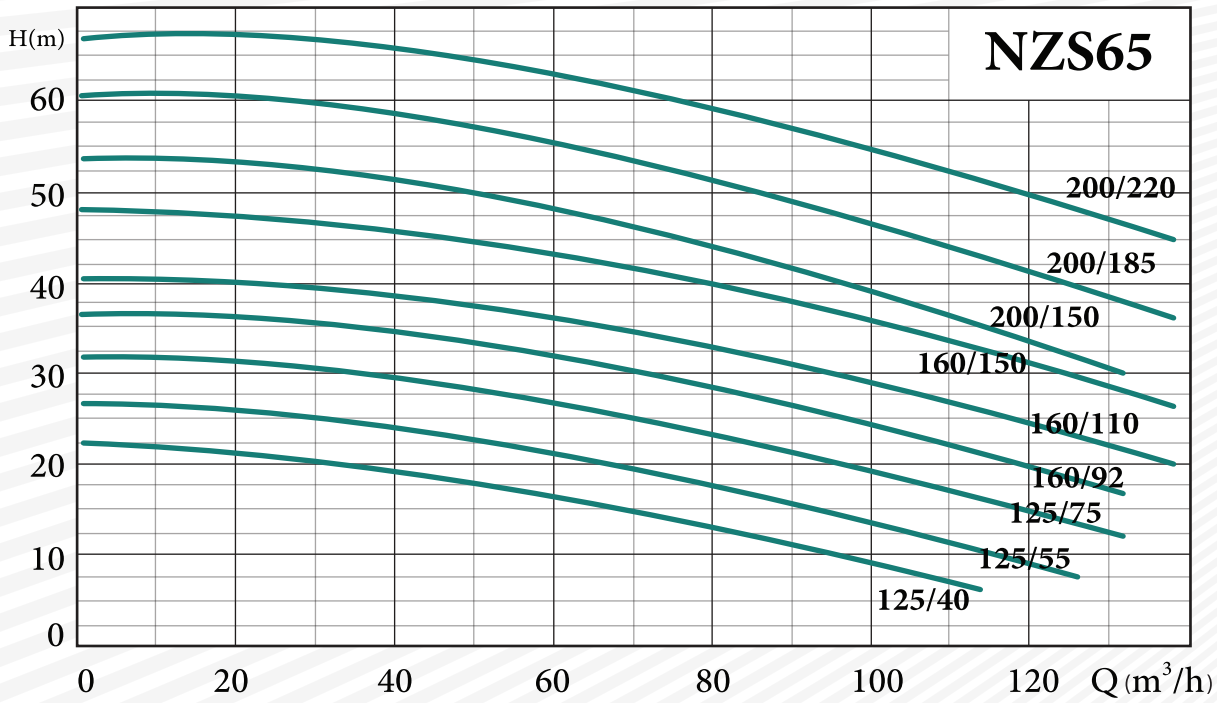

جدول ابعادی

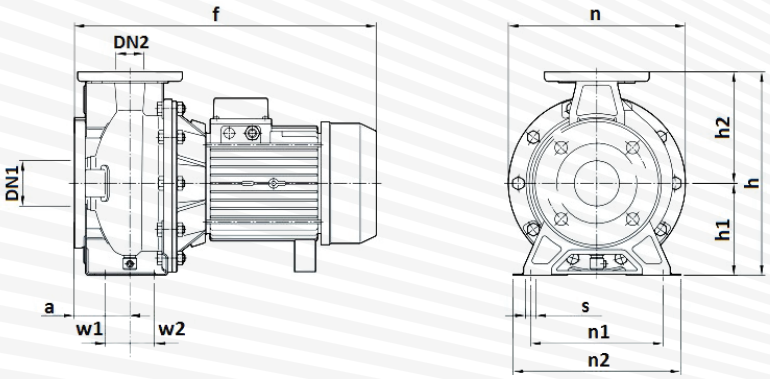

مدل	اندازه (میلی متر)													وزن خالص
	DN1	DN2	a	f	h	h1	h2	n	n1	n2	w1	w2	s	(kg)
NZS32-160/11	50	32	80	408	292	132	160	254	190	240	35		15	19.6
NZS32-160/15														22.5
NZS32-160/22														24.6
NZS32-200/30				433	340	160	180	296						32.8
NZS32-200/40														39.5
NZS32-200/55				475										48.5
NZS40-125/15	65	40		408	252	112	140	213	160	210				20.1
NZS40-125/22														22.7
NZS40-160/30				433	292	132	160	254	190	240				28
NZS40-160/40								256						35.1
NZS40-200/55			100	495	340	160	180	296	212	265				48.8
NZS40-200/75														56.2
NZS40-200/110				594										67.5
NZS50-125/22		50		428	292	132	160	254	190	240				28.1
NZS50-125/30				453										28.6
NZS50-125/40														35.2
NZS50-160/55				495	340	160	180	296	212	265				49.1
NZS50-160/75														55.5
NZS50-200/92				594	360		200							61.7
NZS50-200/110														67.5
NZS50-200/150				722										96
NZS65-125/40	80	65		495	340		180	254		280	47			40
NZS65-125/55									212					52
NZS65-125/75														58.5
NZS65-160/92				594	360		200	296						67
NZS65-160/110														75.6
NZS65-160/150				732										93
NZS65-200/150					405	180	225		250	320				114
NZS65-200/185														127
NZS65-200/220														136

NAFIS FLOW

www.leopars.com E-mail: info@leopars.com

تلفن: ۱۲-۷۷۶۸۲۶۰۸ -۰۲۱ فکس: ۷۷۶۲۲۳۹۷ -۰۲۱ کد پستی: ۱۱۵۴۶۳۳۳۱۴

دفتر مرکزی : تهران، دروازه شمیران، نبش خیابان ناطقی، کوچه مسجد فخر، شماره ۳، طبقه دوم